Q.Generale Palasport

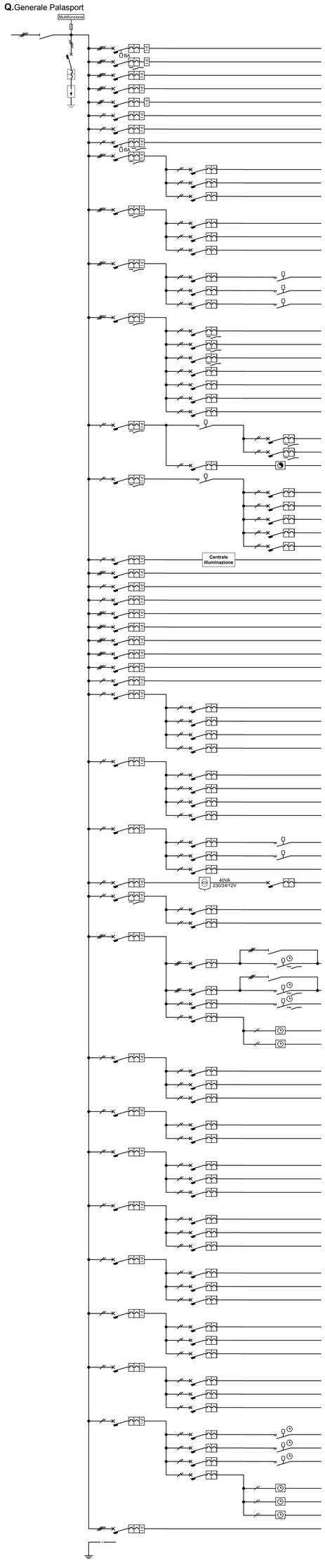

n° linea	utenze	In (A)	n° poli	Icn (KA)	sens. (A)	sganciatore/ contattore	conduttore	sezione (mmq.)	Iz (A)
01	generale quadro	1000	4				FG16R16	3-(2-1x240) + 1x240N + PE	
02	quadro fotovoltaico	400 /160	4	36	0,3/10	ELETTR.	FG16R16	3-1x185 + 1x95N + PE	364
03	roof top	400 /160	4	36	0,3/10	ELETTR.	FG16R16	3-1x185 + 1x95N + PE	364
04	pompa calore	50	4	10	0,3		FG16OR16	5G16	70
05	quadro ingresso	50	4	10	0,3		FG16OR16	5G16	53
06	rifasamento (predisposizione)	250 /100	3	25	0,03/5	ELETTR.			
07	riserva	10	2	10	0,03				
08	rack trasmissione dati/fonia	16	2	10	0,03		FG16OM16	3G2,5	21
09	gruppo soccorritore luci sicurezza	32	2	10	0,3		FTG18OM16	3G6	40
10	generale 1 luci campo gioco	25	4	10	0,03		FG17	4 x 6	
11	proiettori 1/6/7/12/13	10	2	6 *			FG16OM16	3G4	27
12	proiettori 2/3/8/9/14/15	10	2	6 *			FG16OM16	3G4	27
13	proiettori 4/5/10/11	10	2	6 *			FG16OM16	3G4	27
14	generale 2 luci campo gioco	25	4	10	0,03		FG17	4 x 6	
15	proiettori 16/21/22/27/28	10	2	6 *			FG16OM16	3G4	27
16	proiettori 17/18/23/24/29/30	10	2	6 *			FG16OM16	3G4	27
17	proiettori 19/20/25/26	10	2	6 *			FG16OM16	3G4	27
18	generale luci tribune/servizi	25	4	10	0,03		FG17	4 x 6	
19	proiettori tribune 1	10	2	6 *		16A	FG16OM16	3G2,5	21
20	proiettori tribune 2	10	2	6 *		16A	FG16OM16	3G2,5	21
21	proiettori tribune 3	10	2	6 *		16A	FG16OM16	3G2,5	21
22	generale luce servizi	25	4	10	0,03		FG17	4 x 6	
23	luce servizi campo pubblico 1	10	2	6 *			FG16OM16	3G1,5	15
24	luce servizi campo pubblico 2	10	2	6 *			FG16OM16	3G1,5	15
25	luce servizi campo atleti	10	2	6 *			FG16OM16	3G1,5	15
26	luce sotto tribune 1	10	2	6 *			FG16OM16	3G1,5	15
27	luce sotto tribune 2	10	2	6 *			FG16OM16	3G1,5	15
28	luce sotto tribune 3	10	2	6 *			FG16OM16	3G1,5	15
29	luce spazio ristoro - locale tecnico	10	2	6 *			FG16OM16	3G1,5	15
30	generale luci esterne	20	2	10	0,03		FG17	2 x 6	
31	linea 1 luci esterne	10	2	6 *			FG16OM16	3G1,5	15
32	linea 2 luci esterne	10	2	6 *			FG16OM16	3G1,5	15
33	ausiliari - crepuscolare	6	2	6 *			FG17	2 x 1,5	
34	generale luci sicurezza	20	2	10	0,03		FG17	2 x 6	
35	luci sicurezza via di esodo 1	6	2	6 *			FG16OM16	3G1,5	15
36	luci sicurezza via di esodo 2	6	2	6 *			FG16OM16	3G1,5	15
37	luci sicurezza servizi campo pubblico 1	6	2	6 *			FG16OM16	3G1,5	15
38	luci sicurezza servizi campo pubblico 2	6	2	6 *			FG16OM16	3G1,5	15
39	luci sicurezza atleti - ristoro	6	2	6 *			FG16OM16	3G1,5	15
40	centrale gestione impianto illuminazione	6	2	10	0,03		FG17	2 x 1,5	
41	prese tabellone segna punti	16	4	10	0,03		FG16OM16	5G4	22
42	postazione lavoro giuria 1	16	2	10	0,03		FG16OR16	3G4	27
43	postazione lavoro giuria 2	16	2	10	0,03		FG16OR16	3G4	27
44	predisposizione cartelli pubblicitari 1	32	4	10	0,03				
45	predisposizione cartelli pubblicitari 2	32	4	10	0,03				
46	predisposizione presa 125A	125	4	10	0,3				
47	linea 1 prese interbloccate sotto tribuna	32	4	10	0,03		FG16OM16	5G10	38
48	linea 2 prese interbloccate sotto tribuna	32	4	10	0,03		FG16OM16	5G10	38
49	prese spazio ristoro /spogliatoi / servizi	16	2	10	0,03		FG16OM16	3G2,5	21
50	generale luce spogliatoi / servizi 1	25	2	10	0,03		FS17	2 x 6	
51	luce deposito attrezzatura	10	2	6 *	0,03		FG16OM16	3G1,5	15
52	luce visite mediche - spogliatoio 2 arbitri	10	2	6 *	0,03		FG16OM16	3G1,5	15
53	luce spogliatoi - servizi 2/4	10	2	6 *	0,03		FG16OM16	3G1,5	15
54	linea 1 luci sicurezza	6	2	6 *	0,03		FG16OM16	3G1,5	15
55	generale luce spogliatoi / servizi 2	25	2	10	0,03		FG17	2 x 6	
56	luce antidoping - arbitri 1	10	2	6 *	0,03		FG16OM16	3G1,5	15
57	luce locale quadro generale	10	2	6 *	0,03		FG16OM16	3G1,5	15
58	luce spogliatoi servizi / servizi spogliatoi 1-3	10	2	6 *	0,03		FG16OM16	3G1,5	15
59	linea 2 luci sicurezza	6	2	6 *	0,03		FG16OM16	3G1,5	15
60	generale corridoio	20	2	10	0,03		FG17	2 x 6	
61	linea 1 luce corridoio	10	2	6 *		16A	FG16OM16	3G1,5	15
62	linea 2 luce corridoio	10	2	6 *		16A	FG16OM16	3G1,5	15
63	luci sicurezza corridoio	6	2	6 *			FG16OM16	3 x 1,5	15
64	impianto di chiamata	6	2	10	0,03		FG16OM16	3G1,5	15
65	generale unità interne climatizzazione	20	2	10	0,03		FG17	2 x 6	
66	linea 1 unità interne climatizzazione	10	2	6 *			FG16OM16	3G1,5	15
67	linea 2 unità interne climatizzazione	10	2	6 *			FG16OM16	3G1,5	15
68	generale pompe	20	4	10	0,03		FS17	4 x 6	
69	bypass	16	3				FG17	3 x 1,5	
70	pompa 1	1,6/ 2,5	3	100		25A	FG16OM16	4G1,5	13
71	bypass	16	3				FG17	3 x 1,5	
72	pompa 2	1,6/ 2,5	3	100		25A	FG16OM16	4G1,5	13
73	pompa ricircolo	6	2	6 *		25A	FG16OM16	3G1,5	15
74	ausiliari	6	2	6 *			FG17	2 x 1,5	
75	orologio ricircolo		2				FG17	2 x 1,5	
76	orologio pompe		2				FG17	2 x 1,5	
77	generale prese 1	40	2	10	0,03		FG17	2 x 10	
78	prese deposito attrezzature	16	2	6 *			FG16OM16	3G2,5	21
79	prese visite mediche	16	2	6 *			FG16OM16	3G2,5	21
80	prese corridoio	16	2	6 *			FG16OM16	3G2,5	21
81	generale prese arbitro 1	40	2	10	0,03		FG17	2 x 10	
82	prese arbitro 1	16	2	6 *			FG16OM16	3G2,5	21
83	prese phon arbitro 1	25	2	6 *			FG16OM16	3G4	27
84	generale prese spogliatoio 1	63	2	10	0,03		FG17	2 x 10	
85	linea 1 prese phon spogliatoio 1	25	2	6 *			FG16OM16	3G4	27
86	linea 2 prese phon spogliatoio 1	25	2	6 *			FG16OM16	3G4	27
87	prese servizi spogliatoio - servizi 1	16	2	6 *			FG16OM16	3G2,5	21
88	generale prese spogliatoio 2	63	2	10	0,03		FG17	2 x 10	
89	linea 1 prese phon spogliatoio 2	25	2	6 *			FG16OM16	3G4	27
90	linea 2 prese phon spogliatoio 2	25	2	6 *			FG16OM16	3G4	27
91	prese servizi spogliatoio - servizi 2	16	2	6 *			FG16OM16	3G2,5	21
92	generale prese spogliatoio 3	63	2	10	0,03		FG17	2 x 10	
93	linea 1 prese phon spogliatoio 3	25	2	6 *			FG16OM16	3G4	27
94	linea 2 prese phon spogliatoio 3	25	2	6 *			FG16OM16	3G4	27
95	prese servizi spogliatoio - servizi 3	16	2	6 *			FG16OM16	3G2,5	21
96	generale prese spogliatoio 4	63	2	10	0,03		FG17	2 x 10	
97	linea 1 prese phon spogliatoio 4	25	2	6 *			FG16OM16	3G4	27
98	linea 2 prese phon spogliatoio 4	25	2	6 *			FG16OM16	3G4	27
99	prese servizi spogliatoio - servizi 4	16	2	6 *			FG16OM16	3G2,5	21
100	generale prese locale servizio	40	2	10	0,03		FG17	2 x 10	
101	prese antidoping	16	2	6 *			FG16OM16	3G2,5	21
102	prese locale quadro - arbitro 2	25	2	6 *			FG16OM16	3G4	21
103	prese locale tecnico soccorritore - arbitro 2	16	2	6 *			FG16OM16	3G2,5	21
104	generale estrattori spogliatoi - servizi	25	2	100	0,03		FG17	2 x 6	
105	estrattore 1	10	2	6 *		25A	FG16OM16	3G1,5	15
106	estrattore 2	10	2	6 *		25A	FG16OM16	3G1,5	15
107	estrattore 3	10	2	6 *		25A	FG16OM16	3G1,5	15
108	ausiliari	6	2	6 *			FG17	2 x 1,5	
109	orologio estrattore 1		2				FG17	2 x 1,5	
110	orologio estrattore 2		2				FG17	2 x 1,5	
111	orologio estrattore 3		2				FG17	2 x 1,5	
112	biglietteria	20	4	10	0,3		FG16OM16	5G6	30

* **PROTEZIONE BACK UP**

NOTE:

La ditta installatrice dovrà verificare puntualmente che le tarature degli interruttori e le linee di alimentazione degli impianti meccanici e frigoriferi siano coordinate con gli effettivi assorbimenti delle apparecchiature da installare.

Tutte le utenze tecnologiche asservite da contattore dovranno essere munite di selettore (automatico-0-manuale) installato sui pannelli frontali del quadro

Sui pannelli frontali del quadro dovranno essere installate idonee spie luminose di differente colore per la segnalazione dello stato delle singole apparecchiature comandate (marcia - arresto).

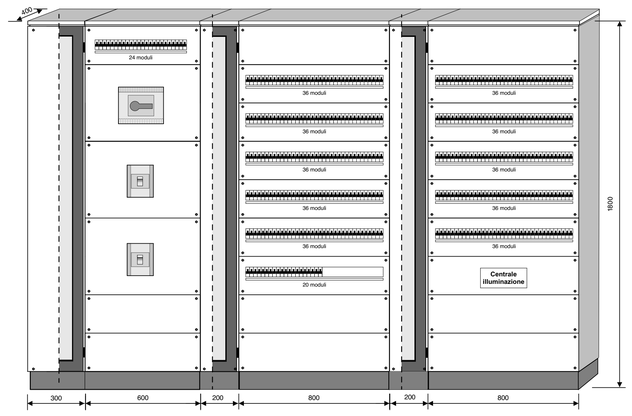

Q.Generale Palasport

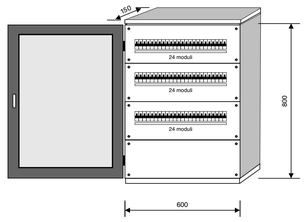

Q.Ingresso

Q.Ingresso

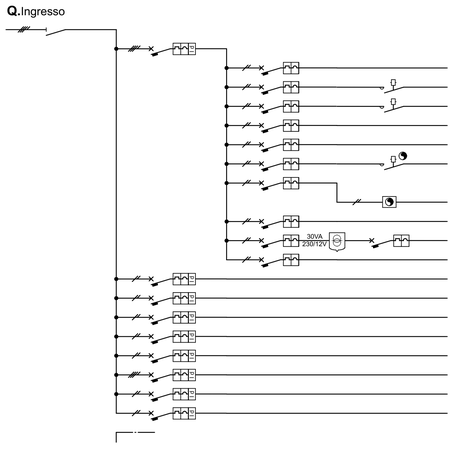

n° linea	utenze	In (A)	n° poli	Icn (KA)	sens. (A)	contattore	conduttore	sezione (mmq.)	Iz (A)
01	generale quadro	125	4				FG16OM16	5G16	
02	generale luce 1	25	4	6	0,03		FG17	4 x 6	
03	luce locale sala società - locale polivalente 1	10	2	4,5			FG16OM16	3G1,5	15
04	linea 1 luce ingresso	10	2	4,5		16A	FG16OM16	3G1,5	15
05	linea 2 luce ingresso	10	2	4,5		16A	FG16OM16	3G1,5	15
06	luce polivalente 2 - locale tecnico	10	2	4,5			FG16OM16	3G1,5	15
07	luce sicurezza	6	2	4,5			FG16OM16	3G1,5	15
08	luce esterna	6	2	4,5			FG16OM16	3G1,5	15
09	ausiliari	6	2	4,5			FS17	2 x 1,5	
10	crepuscolare		2				FS17	2 x 1,5	
11	luce servizi pubblico	6	2	4,5			FG16OM16	2 x 1,5	15
12	chiamata	6	2	4,5			FG16OM16	3G1,5	15
13	luce punto ristoro - servizi	6	2	4,5			FG16OM16	3G1,5	15
14	unità interne climatizzazione	10	2	6	0,03		FG16OM16	3G1,5	15
14	unità esterna climatizzazione	25	2	6	0,03		FG16OM16	3G6	37
15	prese sala società - locale polivalente 1 - scaldacqua 1	16	2	6	0,03		FG16OM16	3G2,5	21
16	prese locale polivalente 2	16	2	6	0,03		FG16OM16	3G2,5	21
17	prese servizi igienici	16	2	6	0,03		FG16OM16	3G2,5	21
18	prese interbloccate punto ristoro	25	4	6	0,03		FG16OM16	5G6	28
19	centrale allarme IRAI	10	2	6	0,03		FG16OM16	3G1,5	15
20	prese punto ristoro - scaldacqua 2	16	2	6	0,03		FG16OM16	3G2,5	21

CITTÁ DI LUCCA
Amministrazione Comunale
Settore 5 - Lavori Pubblici e Traffico U.O. 5.3 – Edilizia Sportiva
Lucca Riscossioni e Servizi S.R.L.

Dirigente: Ing. Antonella Giannini
Responsabile Unico di Progetto: Ing. Arianna De Cicco

P.T. 39-2026
REALIZZAZIONE DEL PALAZZETTO DELLO SPORT SILVER 1
NELL'AREA "EX CROCEROSSA"
CUP J65B25001060005

Fase: PROGETTO FATTIBILITÀ TECNICO ECONOMICA

Titolo abilitativo	Data emissione	Revisione n°/ data
PETE	07/01/2026	

Titolo elaborato: IMPIANTI ELETTRICI E SPECIALI
QUADRI, SCHEMI E CARPENTERIE

RTP: "PALAZZETTO DELLO SPORT AREA "EX CROCEROSSA"

Capogruppo, Progetto Opere Edili e Strutture:
Ing. Giuseppe Amante

Progetto Impianti, Antincendio, Acustica:
Studio Bellandi&Petri srl stp

Coordinatore della Sicurezza in fase di Progettazione:
Ing. Dario Lucarotti

Collaboratori alla Progettazione:
Ing. Dario Lucarotti
Arch. Riccardo Ricci

Giovane Professionista:
Arch. Barbara Tomei

Committente per la parte del Progetto di competenza Lucca Riscossioni e Servizi

Geologia:
Studio INGEO

Rilievo: Geom. Paolo Paoli, Comune di Lucca

Scala: TAVOLA: IE 02

Scheda lavoro n°186 File T86-A00