BARRIERE	LATO	INIZIO	FINE	LUNGHEZZA (m)	TIPO	ALTEZZA (m)	FINITURA PANNELLI	RILEVATO, TRINCEA,RASO	SU MANUFATTO
BA01	SX	20978	21028	50	H3	3,95	OPACA	50	0
BA01	DX	20527	20620	93	H4	4,44	OPACA	93	0
BA02	SX	21086	21157	71	H4	4,44	VETRO TEMPRATO	71	0
BA02	DX	21305	21355	50	H4A	4,04	VETRO TEMPRATO	50	0
BA03	SX	24825	24998	173	H2	2,98	VETRO TEMPRATO	173	0
BA03	DX	21355	21405	50	H2	2,98	VETRO TEMPRATO	50	0
BA04	SX	25140	25238	98	H2	2,98	VETRO TEMPRATO	89	9
BA04	DX	24818	24870	52	H4A	4,04	OPACA	52	0
BA05	SX	25238	25348	110	H3	3,95	VETRO TEMPRATO	110	0
BA05	DX	24870	24923	53	H2	2,98	OPACA	53	0
BA06	DX	25069	25215	146	H2	2,98	VETRO TEMPRATO	139	9

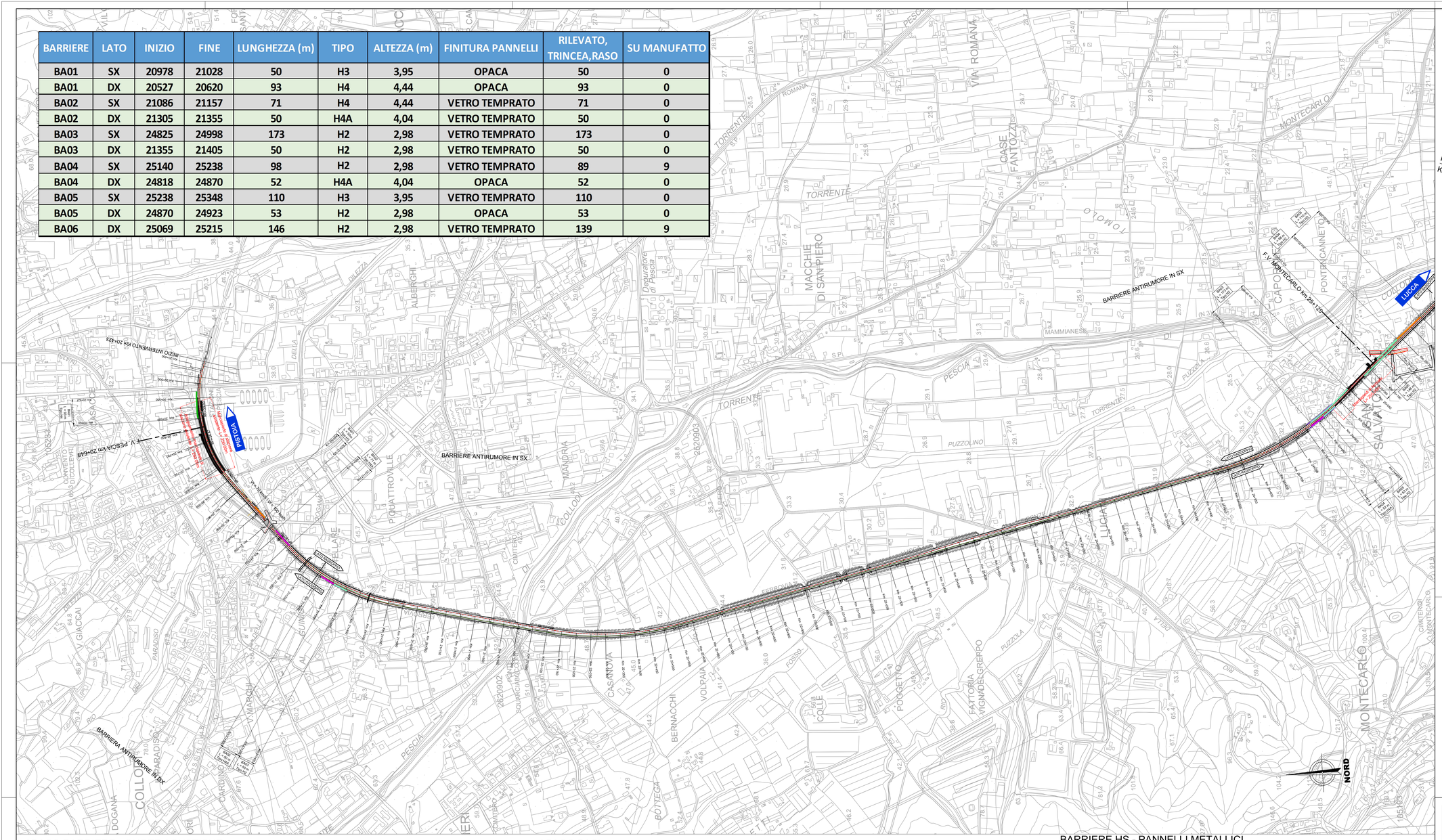

KEY-PLAN

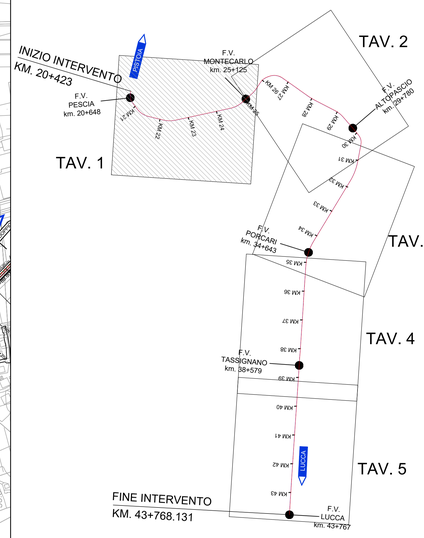

Mitigazioni in fase di esercizio

- Barriera antirumore di esercizio tipo H2 h = 2,98 m
- Barriera antirumore di esercizio tipo H3 h = 3,95 m
- Barriera antirumore di esercizio tipo H4 h = 4,44 m
- Barriera antirumore di esercizio con aggetto tipo H4A h = 4,04 m

ABACO BARRIERE - QUOTE ACUSTICHE

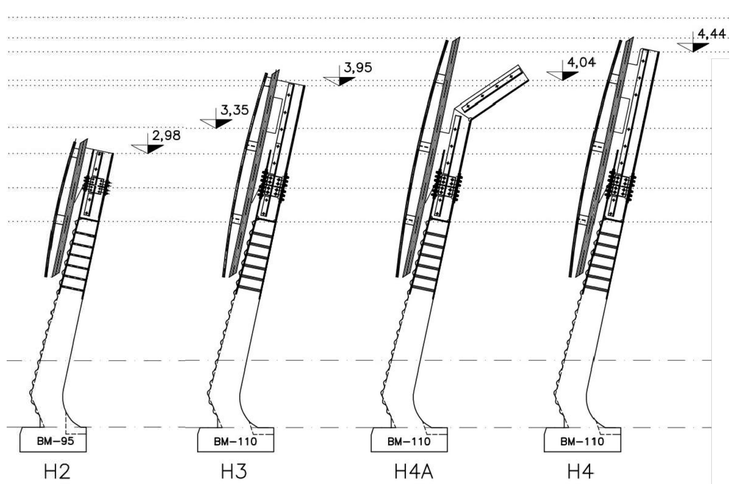

ABACO BASI

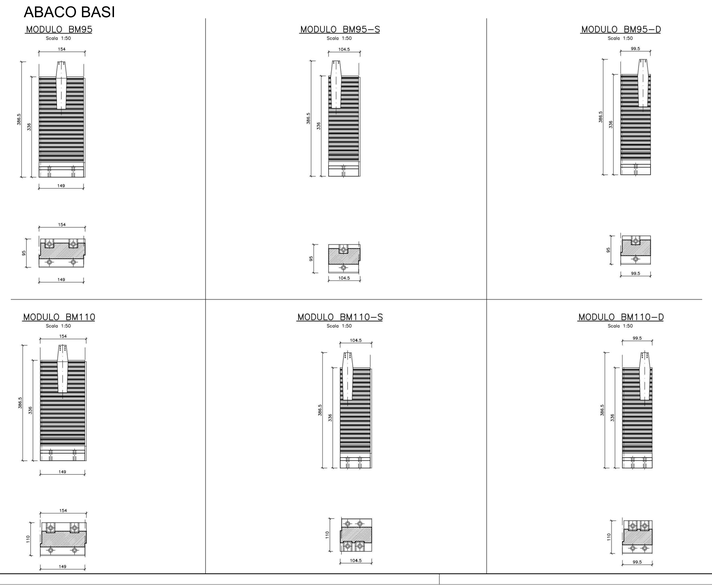

BARRIERE HS - PANNELLI METALLICI IN ACCIAIO INOX VERNICIATO

RAL 8017
Effetto COR-TEN

Le parti realizzate in lastre d'acciaio saranno verniciate con un'apposita vernice ad effetto ossidante per ottenere una colorazione prossima a quella brunita-rossastra dell'acciaio cor-ten, un effetto cromatico non piatto, ma ricco di sfumature conferite dal processo di ossidazione.

RAL 1015
Avorio chiaro

La colorazione della base sarà ottenuta mediante l'inserimento di una pigmentazione nell'impasto del cls atta a conferire al manufatto una tinta sempre sfumata e non omogenea

RAL 9010
Bianco puro

La colorazione dei montanti sarà omogenea

Vetro

Le parti realizzate in vetro temprato, al fine di ridurre il rischio di collisione con l'avifauna, saranno provviste di sottile strisce verticali di colore chiaro larghe 2 cm e poste a 10 cm di distanza l'una dall'altra.

BARRIERE HS - PANNELLI IN VETRO TEMPRATO

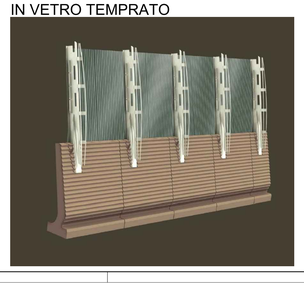

COMMITTENTE:

RFI RETE FERROVIARIA ITALIANA
GRUPPO FERROVIE DELLO STATO ITALIANE

RETE FERROVIARIA ITALIANA S.P.A.
DIREZIONE INVESTIMENTI

SOGGETTO TECNICO:
RFI - DIREZIONE TERRITORIALE PRODUZIONE DI FIRENZE
S.O. INGEGNERIA

PROGETTAZIONE: MANDATARIA TECH PROJECT — MANDANTI SYSTEM Engineering — ambiente

PROGETTO DEFINITIVO

LINEA PISTOIA - LUCCA - VIAREGGIO/PISA
RADDOPPIO DELLA LINEA PISTOIA - LUCCA - PISA S.R.
TRATTA PESCIA - LUCCA

14 - AMBIENTE

Generale

Planimetria di ubicazione barriere in fase di esercizio

SCALA 1 : 5000
Foglio 1 di 5

PROGETTO/ANNO	SOTTOPR.	LIVELLO	NOME DOC.	PROGR.OP.	FASE FUNZ.	NUMERAZ.
1346PO	S11	PD	TSMA	00	01	E009

Revis.	Descrizione	Redatto	Data	Verificato	Data	Approvato	Data	Autorizzato	Data
A	Prima emissione	G. Tanzi	18/09/2018						

TANZI GIORGIO
ORDINE DEGLI INGEGNERI DELLA PROVINCIA DI PISTOIA
SEZIONE A
SETTORE A
INGEGNERIA CIVILE E AMBIENTALE
ISCRIZIONE N° 1000

POSIZIONE ARCHIVIO	LINEA	SEDE TECN.	NOME DOC.	NUMERAZ.
	L542	LO1116	TB00	10/01

Verificato e trasmesso	Data	Convalidato	Data	Archiviato	Data

1346-PO-S11-PD-TSMA-00-01-E009.dwg