SEZIONE PROSPETTO sc. 1:100

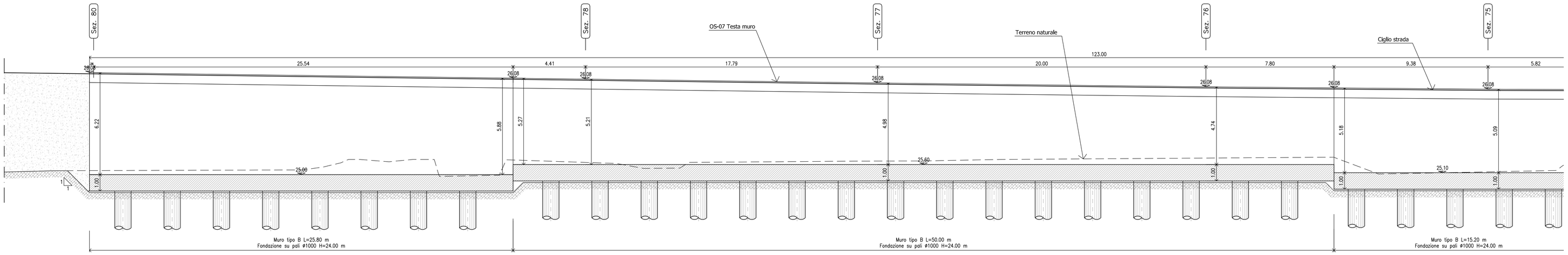

SEZIONE PROSPETTO sc. 1:100

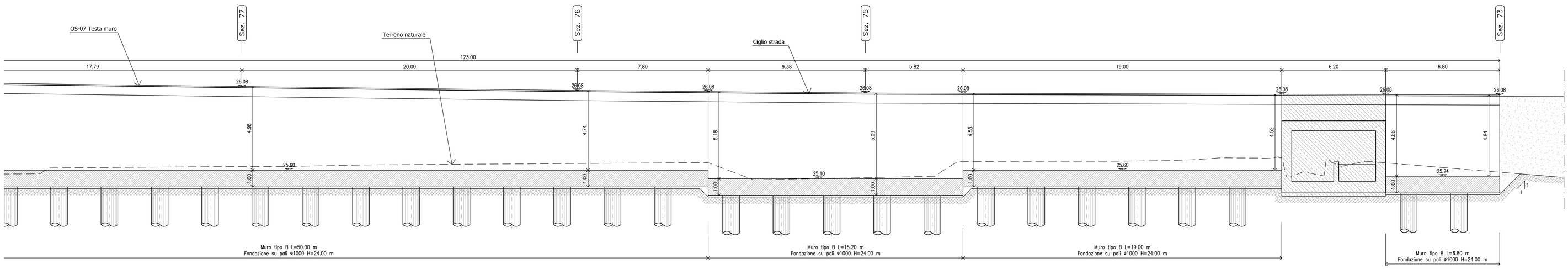

PLANIMETRIA - SCALA 1:200

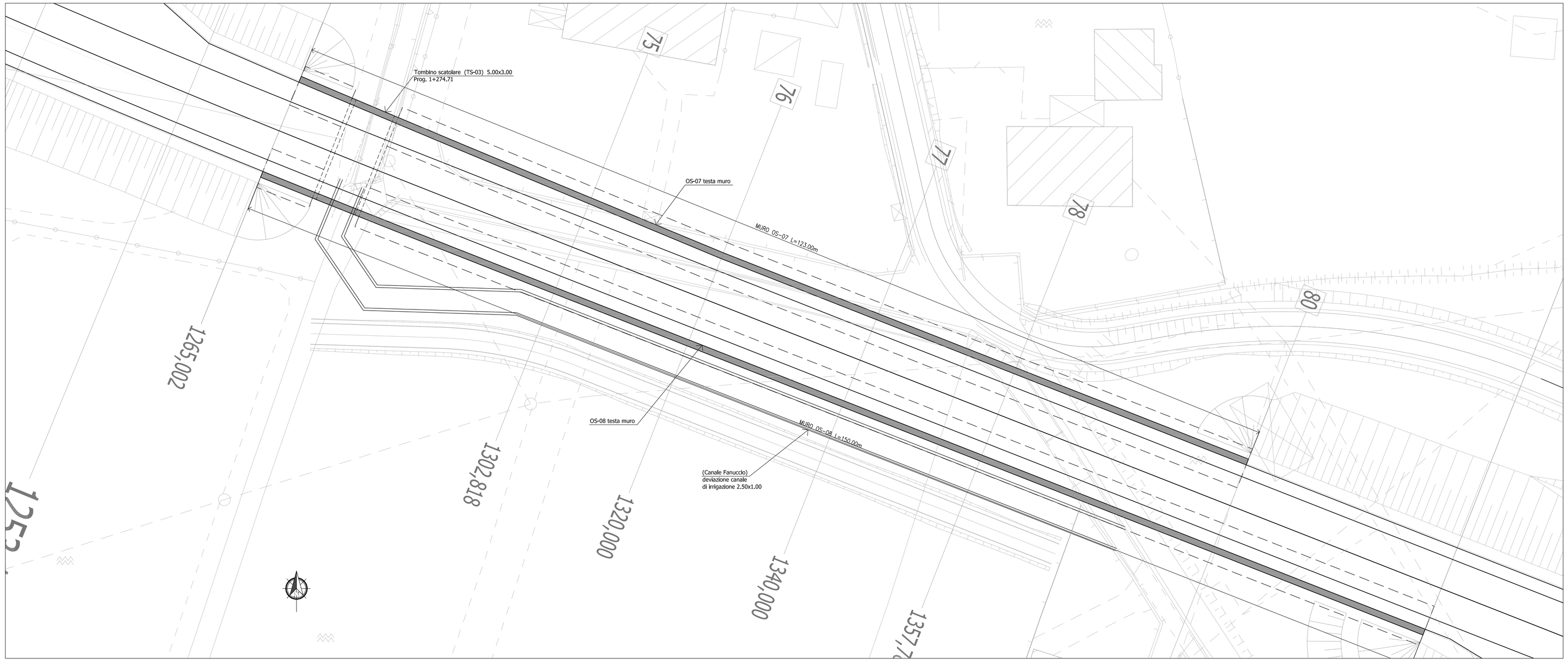

KEY-PLAN

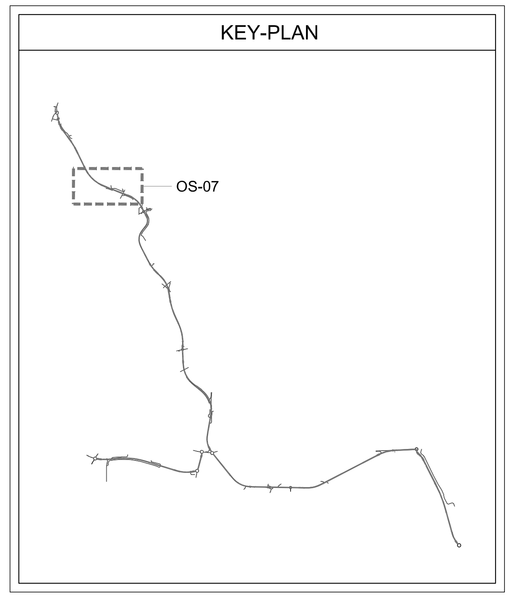

MATERIALI

GETTO DI PULIZIA E LIVELLAMENTO
- CONFORME ALLA EN 206-1:2006
  CONGLOMERATO CEMENTIZIO PER MAGRONE E/O OPERE DI SOTTOFONDAZIONE
  CON CEMENTO: 150 Kg/mc

CALCESTRUZZO PER PALI E OPERE DI FONDAZIONE
- A PRESTAZIONE GARANTITA CONFORME ALLA UNI EN 206-1:2006
- CLASSE DI RESISTENZA MINIMA A COMPRESSIONE: C 28/35
- CLASSE DI CONSISTENZA SLUMP: S5
- CLASSE DI ESPOSIZIONE: XA1
- DIMENSIONE MASSIMA DEGLI AGGREGATI: Dmax 32
- COPRIFERRO: 75mm
- RAPPORTO A/C MAX: 0.55
- CONTENUTO MINIMO DI CEMENTO 320 Kg/mc

CALCESTRUZZO PER ELEVAZIONE (MURI)
- A PRESTAZIONE GARANTITA CONFORME ALLA UNI EN 206-1:2006
- CLASSE DI RESISTENZA MINIMA A COMPRESSIONE: C 28/35
- CLASSE DI CONSISTENZA SLUMP: S4
- CLASSE DI ESPOSIZIONE: XC2
- DIMENSIONE MASSIMA DEGLI AGGREGATI: Dmax 25
- COPRIFERRO: 45mm

CALCESTRUZZO PER FONDAZIONI (MURI)
- A PRESTAZIONE GARANTITA CONFORME ALLA UNI EN 206-1:2006
- CLASSE DI RESISTENZA MINIMA A COMPRESSIONE: C 28/35
- CLASSE DI CONSISTENZA SLUMP: S4
- CLASSE DI ESPOSIZIONE: XC2
- DIMENSIONE MASSIMA DEGLI AGGREGATI: Dmax 25
- COPRIFERRO: 45mm

ACCIAIO PER ARMATURE ORDINARIE E PER RETE ELETTRO SALDATA
- B450C

anas — Direzione Progettazione e Realizzazione Lavori

SISTEMA TANGENZIALE DI LUCCA

Viabilità Est di Lucca comprendente i collegamenti
tra Ponte a Moriano ed i caselli dell'autostrada A11
del Frizzone e di Lucca Est - 1° Stralcio

PROGETTO DEFINITIVO

PROGETTAZIONE: ANAS - DIREZIONE PROGETTAZIONE E REALIZZAZIONE LAVORI

I PROGETTISTI:
Ing. Vincenzo Marzi
Ordine Ing. di Bari n. 3594

Ing. Giuseppe Danilo Malgeri
Ordine Ing. di Roma n. A34610

Geol. Serena Mojetta
Ordine Geologi del Lazio n. 928

IL COORDINATORE PER LA SICUREZZA IN FASE DI PROGETTAZIONE
Geom. Fabio Guondam

VISTO: IL RESPONSABILE DEL PROCEDIMENTO :
Ing. Achille Devitofranceschi

PROTOCOLLO | DATA

OPERE D'ARTE MINORI

Opere di Sostegno

Muro di Sostegno OS07 - Planimetria e prospetto

CODICE PROGETTO (PROGETTO / LIV. PROG. / N. PROG.)	NOME FILE T00OS07GETDI01_A.dwg	REVISIONE	SCALA
L601A D 1601	CODICE ELAB. T00OS07GETDI01	A	1:200/1:100

REV.	DESCRIZIONE	DATA	REDATTO	VERIFICATO	APPROVATO
D					
C					
B					
A	EMISSIONE	Sett. 2018			