anas

Direzione Progettazione e Realizzazione Lavori

SISTEMA TANGENZIALE DI LUCCA

Viabilità Est di Lucca comprendente i collegamenti
tra Ponte a Moriano ed i caselli dell'autostrada A11
del Frizzone e di Lucca Est - 1° Stralcio

PROGETTO DEFINITIVO

PROGETTAZIONE: ANAS - DIREZIONE PROGETTAZIONE E REALIZZAZIONE LAVORI

I PROGETTISTI:
Ing. Stefano Ciampi
Ordine degli Ingegneri della Provincia di Lucca n. 1234
Arch. Giuseppe Lorenzo Gaudio
Ordine degli Architetti della Provincia di Lucca n. 567
Geol. Serena Mainardi
Ordine degli Geologi del Lazio n. 328

IL COORDINATORE PER LA SICUREZZA IN FASE DI PROGETTAZIONE
Ing. Stefano Ciampi

VISTO, IL RESPONSABILE DEL PROCEDIMENTO:
Ing. Nicola Sbrana

PROTOCOLLO	DATA

OPERE D'ARTE MAGGIORI
CAVALCAFERROVIA LUCCA-AULLA
CARPENTERIA SPALLE E PILE

COD. PROGETTO	LIV. PROG.	N. PROG.
L060 1A	D	1601

NOME FILE: T00VI01STRCA01A.dwg

CODICE ELAB.: T00VI01STRCA01

REVISIONE: A

SCALA: 1:100

REV.	DESCRIZIONE	DATA	REDATTO	VERIFICATO	APPROVATO
A	COMMENTI	SETT. 2016			
B					
C					
D					

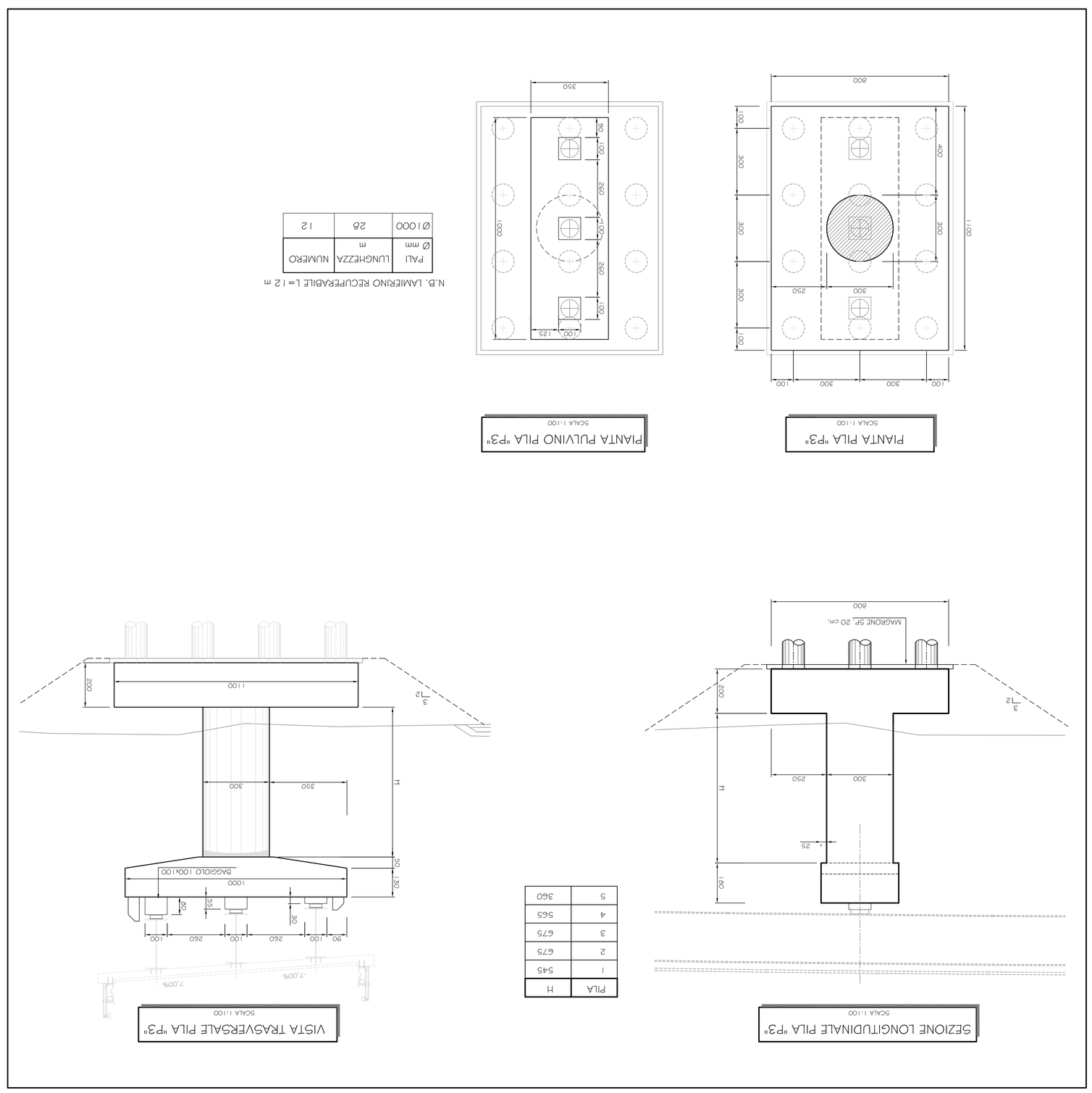

PILA	H
1	545
2	675
3	675
4	565
5	360

PALI Ø mm	LUNGHEZZA m	NUMERO
Ø1000	26	12

PALI Ø mm	LUNGHEZZA m	NUMERO
Ø1200	32	15

N.B. LAMIERINO RECUPERABILE L=12 m

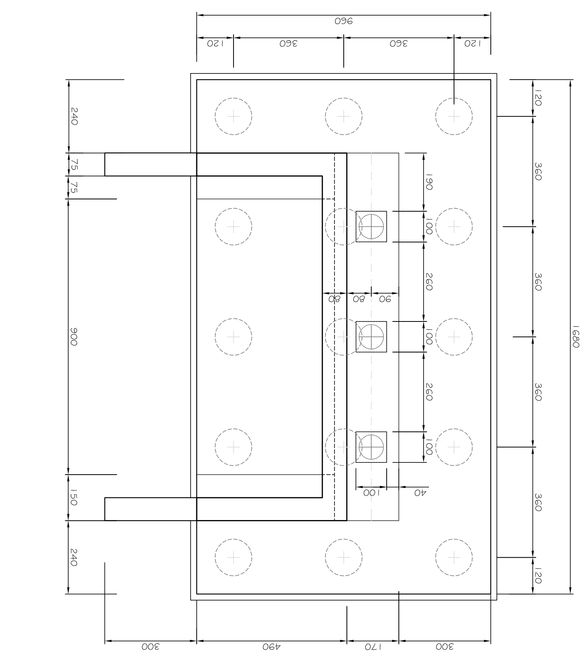

PALI Ø mm	LUNGHEZZA m	NUMERO
Ø1200	40	15
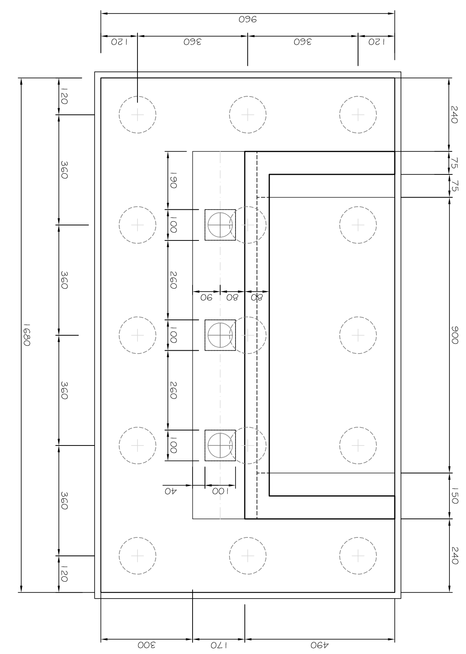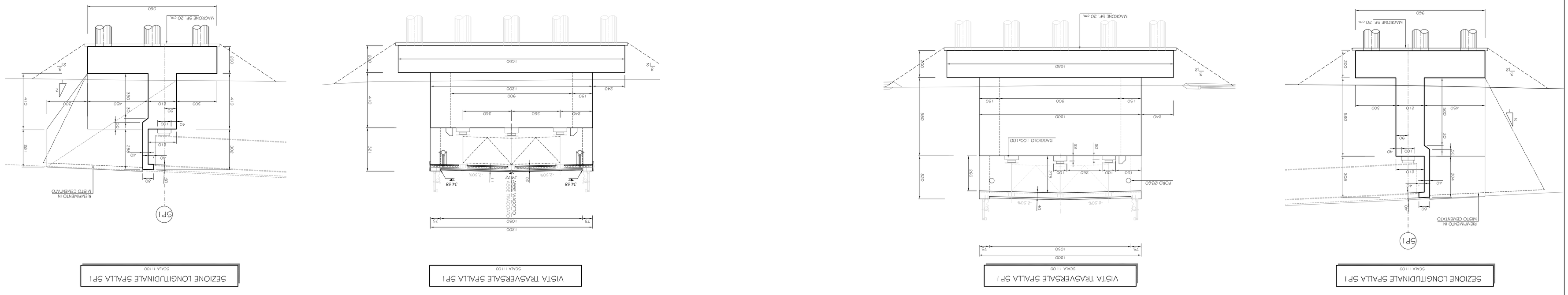
N.B. LAMIERINO RECUPERABILE L=12 m