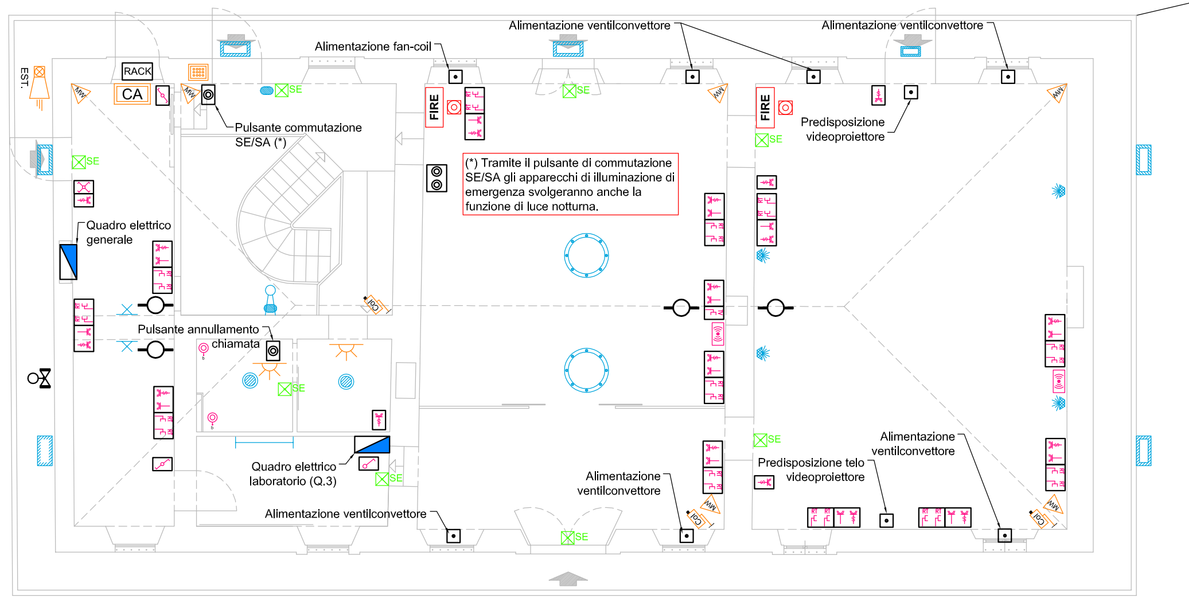

01 T4 distribuzione apparecchiature - piano terra
scala 1:100

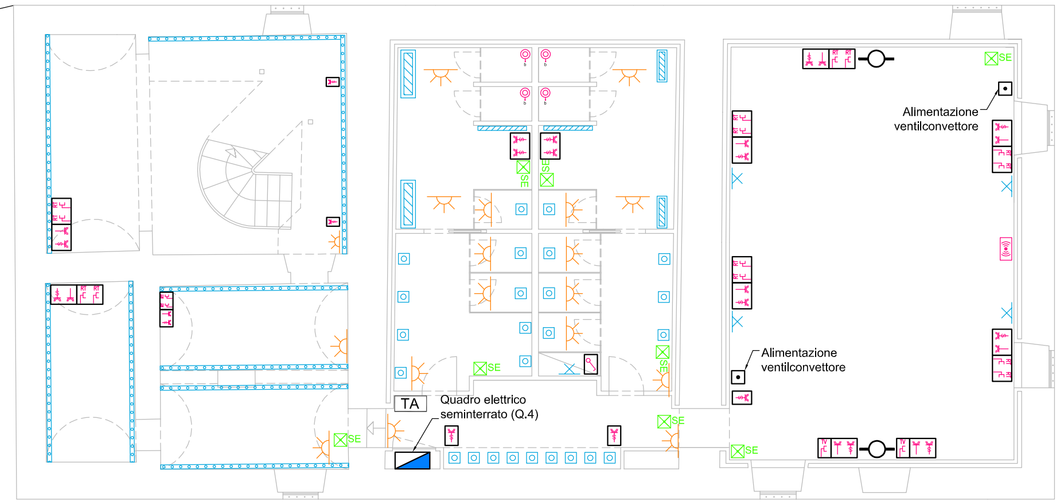

02 T4 distribuzione apparecchiature-piano interrato
scala 1:100

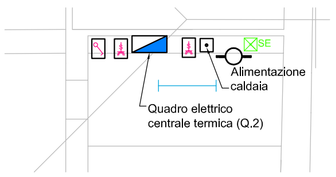

03 T4 distrib. apparecchiature-soppalco
scala 1:50

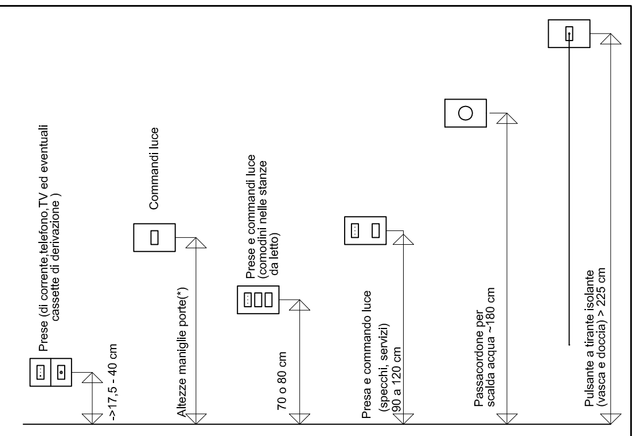

* Nei locali in cui e` richiesto l'abbattimento delle barriere architettoniche, l'altezza deve essere 90 cm. da terra (D.P.R. 384 del 27/4/78) e legge 118 del 3/3/71) o quelle prescritte dal DM 236 del 14/6/89.
Le quote sono da ritenersi indicative. Per le altezze minime vedere le Norme CEI.

04 T4 quote installaz. prese e comandi
fuori scala

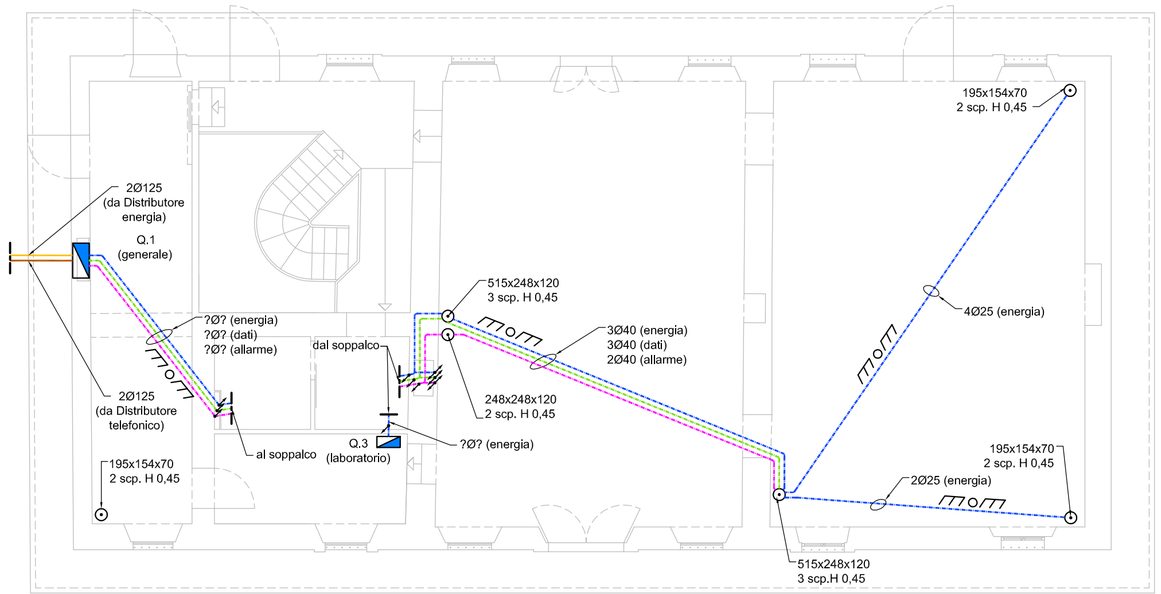

05 T4 distribuzione principale - piano terra
scala 1:100

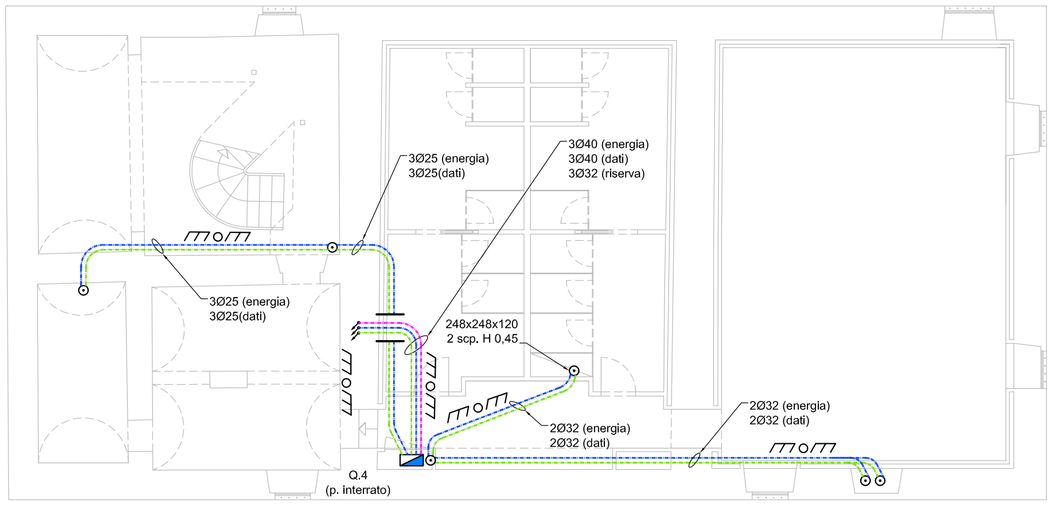

06 T4 distribuzione principale - piano interrato
scala 1:100

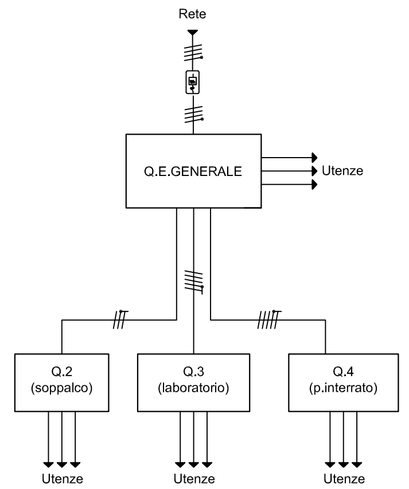

07 T4 schema a blocchi distribuzione
fuori scala

ARCHITETTURA DELLA DISTRIBUZIONE ELETTRICA

Ai fini di una razionale distribuzione e della facilità di manutenzione e potenziamento dell'impianto, ciascun vano principale dovrà essere dotato di una scatola di connessione a scomparti separabili (per linee energia e linee dati) di dimensioni minime 515x248x120mm e/o 248x248x120mm, collegata direttamente con i quadri elettrici (generale e di zona) e con i vari centralini degli impianti ausiliari (TP, CT, DATI, ecc.).

Le scatole di derivazione principali di ogni singolo vano dovranno essere collegate al quadro elettrico anche mediante un corrugato vuoto Ø40/32

POSIZIONAMENTO DEI CORPI DI COMANDO E UTILIZZO

La posizione dei corpi di comando e utilizzo è puramente indicativa, si dovrà verificare in loco la posizione piu`idonea.

MATERIALE DA UTILIZZARE

Tutto il materiale impiegato per la realizzazione dell'opera dovrà portare il marchio di qualità italiano o certificazione analoga che ne assicuri la costruzione a regola d'arte.

I condotti devono essere del tipo in PVC autoestinguente e a seconda dei casi rinforzato o meno.

NORMATIVA E RACCOMANDAZIONI

Le principali norme da seguire per la realizzazione a regola d'arte degli impianti elettrici, sono le norme CEI ed in particolare la norma CEI 64-8.

Sono da ricordare il rispetto delle colorazioni e delle sezioni sia dei conduttori che delle condutture.

Nei bagni si dovranno rispettare le regole d'installazione di cui alla norma CEI 64-8/7 come da schema assonometrico riportato nella tavola. Sarà inoltre messo in opera il collegamento equipotenziale supplementare EQS (si veda lo schema riportato nella tavola) sulle tubazioni in ingresso e uscita dal locale. La sezione minima sarà di 2,5 mmq se entro tubo protettivo, 4 mmq se installati direttamente sotto intonaco o a pavimento.

08 T4 NOTE
fuori scala

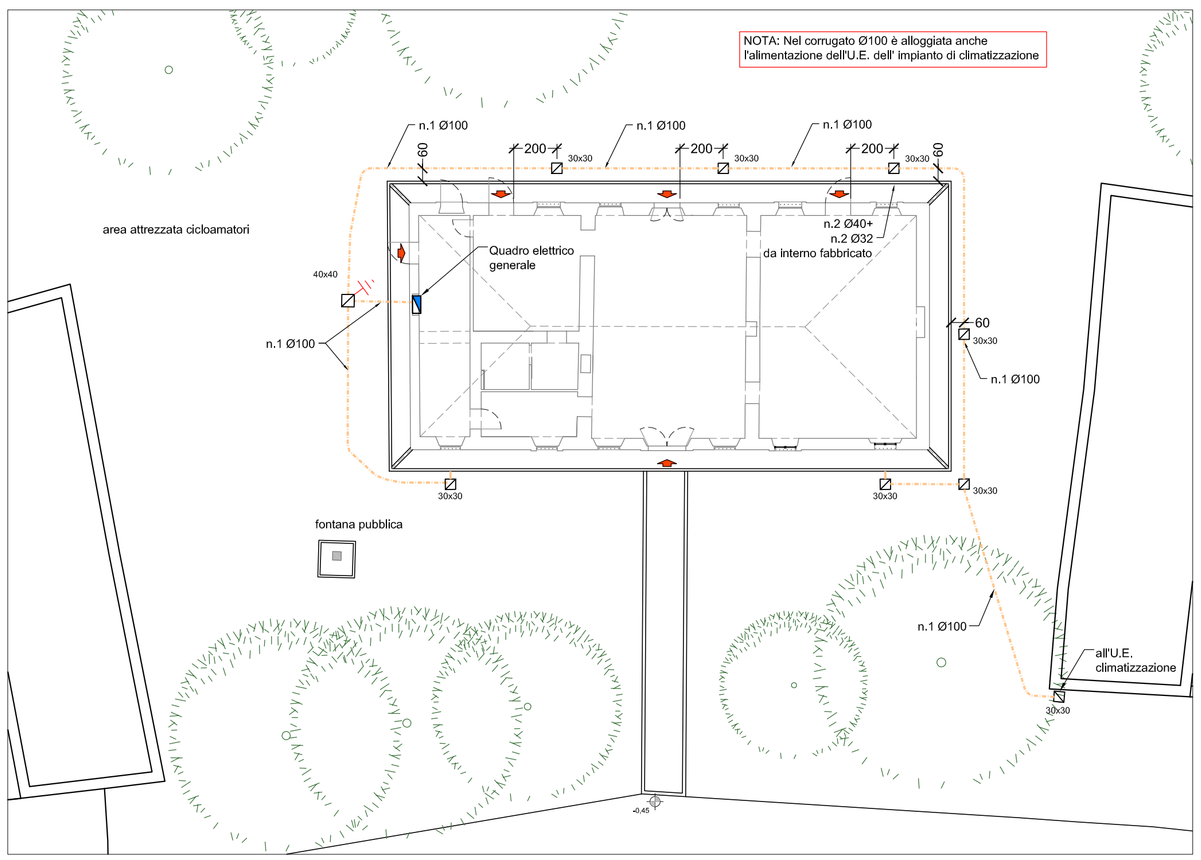

09 T4 planimetria predisposizioni esterne
scala 1:200

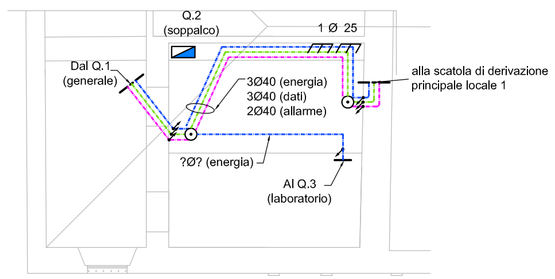

10 T4 distribuzione principale - soppalco
scala 1:100

LEGENDA
DA - Dispersore artificiale
DN - Dispersore di fatto
CT - Conduttore di terra
MT - Collettore di terra
PE - Conduttore di protezione
EQP - Conduttore equipotenziale principale
EQS - Conduttore equipotenziale supplementare
A,B,C - Masse
1,2,3 - Masse estranee

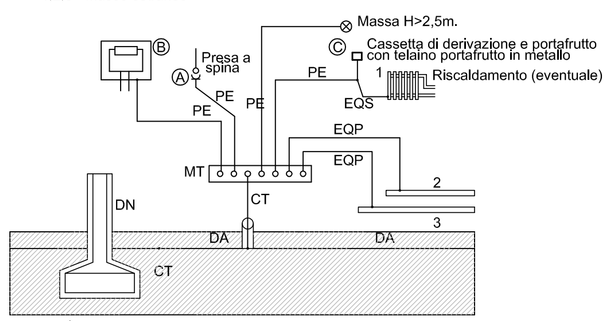

11 T4 collegamenti impianto di terra
fuori scala

CONDUTTURE E QUADRI	
	CONDUTTURA ASCENDENTE - DISCENDENTE - PASSANTE (nell'ordine)
	DISTRIBUZIONE SOTTOTRACCIA O A PAVIMENTO in tubo corrugato pesante in PVC; cavi TP, CT, TV, DATI.
	DISTRIBUZIONE SOTTOTRACCIA O A PAVIMENTO in tubo corrugato pesante in PVC; cavi ALLARME.
	DISTRIBUZIONE SOTTOTRACCIA O A PAVIMENTO in tubo corrugato pesante in PVC; cavi energia tipo FG7R 0,6-1 kV o N07 V-K; conduttori di protezione tipo N07 V-K.
	DISTRIBUZIONE A VISTA IN TUBO o CANALE IP44 in PVC e cavi N07V-K oppure cavo multipolare FG7OR 0,6-1kV posto in vista.
	DISTRIBUZIONE INTERRATA in tubo corrugato pesante, cavi energia tipo FG7R 0,6-1kV; conduttori di protezione tipo N07 V-K.
	DISTRIBUZIONE INTERRATA in tubo corrugato pesante, cavi TP, CT, DATI.
	CORDA nuda Cu e 35 mmq, con filo elementare di almeno Ø 1,8 mm
	QUADRO ELETTRICO GENERALE ED EVENTUALI SOTTOQUADRI
	SCATOLA/POZZETTO D'ISPEZIONE E DERIVAZIONE
APPARECCHI VARI	
TA	TERMOSTATO AMBIENTE
	RIVELATORE DI MOVIMENTO
	ELETTROVALVOLA INTERCETTAZIONE GAS
	ELETTROASPIRATORE
APPARECCHIATURE DI COMANDO E PRESE	
	INTERRUTTORE (SEGNO GRAFICO GENERALE)
	INTERRUTTORE CON LAMPADA SPIA
	DEVIATORE UNIPOLARE
	INVERTITORE
	PULSANTE
	PRESA 2P + T 10 A (TIPO P11)
	PRESA TIPO (P17 / 11) A POLI ALLINEATI CON ALVEOLI SCHERMATI
	PRESA TIPO "SCHUKO"
	PUNTO DI ALLACCIO ELETTRICO GENERICO
	PULSANTE NORMALE (a) E A TIRANTE (b)
	PRESA PER TELECOMUNICAZIONI, TELEFONO-TELEVISORE-CITOFONO-RETE TELEMATICA
ILLUMINAZIONE	
	PUNTO LUCE A PARETE (segno grafico generale)
	Disano 2x58W
	Martinelli Luce Q8
	Martinelli Luce Q8 Junior
	Martinelli Luce Circular Pol 8X36W
	Limburg 6716 42W
	Stilscila LED
	Novalux Minor Quad
	Regent No Limit 1x28W
	Buzzi & Buzzi Virtus Direct
SE	PLAFONIERA DI SICUREZZA a parete o soffitto, tempo interv. 0,5 s, autonomia 1 h, ricarica 12 h; P = 11 W
IMPIANTO ALLARME, TVCC, TRASMISSIONE DATI, ANTINCENDIO	
CA	CENTRALE ALLARME E MODULO GESTIONE ALLARME ANTINCENDIO
	TASTIERA PER COMANDO REMOTO CENTRALE ANTINTRUSIONE
	SIRENA AUTOALIMENTATA da esterno, impianto antintrusione, anti schiuma, con lampeggiante
CCTV	TELECAMERA
	RILEVATORE VOLUMETRICO ANTINTRUSIONE
RACK	RACK DATI
	RIPETITORE RETE WHFI
	RIVELATORE PUNTIFORME DI CALORE
FIRE	PREDISPOSIZIONE PANNELLO SEGNALAZIONE INCENDIO E PULSANTE DI ATTIVAZIONE

Fondazione Cassa di Risparmio di Lucca

FONDAZIONE CASSA DI RISPARMIO DI LUCCA
UFFICIO TECNICO - GESTIONE IMMOBILI
Via San Micheletto 3 - 55100 Lucca - Tel. 0583.472611 - Fax 0583.472626 - Codice fiscale 00203680467

rev. n.	data	descrizione	redatto	controllato	approvato
1	28/11/2013	Revisione.	F.R.	F.M.	F.M.
0	31/10/2013	Emissione.	F.M.	Ing. F. M.	F.M.

impianto elettrico e speciali:
DISTRIBUZIONE FORZA MOTRICE E ILLUMINAZIONE – PIANTE

elaborato: ele T4 es

commessa	codice file	revisione	data	num. elaborati	scala
13–015	13–015_ele01es_r1.dwg	1	28/11/2013	4	1:50

progetto e direzione lavori :

archimede s.r.l. servizi di ingegneria
Viale Puccini, 311/C S. Anna – 55100 LUCCA
tel. e fax: +39 0583 583460
info@archimedeingegneria.com
www.archimedeingegneria.com

gliarchitettiassociati
Via Guidiccioni, 111 – 55100 LUCCA
tel.: +39 0583 316948 fax: +39 0583 318948
info@gliarchitettiassociati.com
www.gliarchitettiassociati.com

Il progettista
Ing. Francesco Mauro

La Committenza

La proprieta' di questo elaborato e' tutelata a termini di legge. E' pertanto vietato riprodurlo, modificarlo, renderlo noto a terzi, senza preventiva autorizzazione